KOFFERTRÄGER X RACK LIGHT

Luggage rack X rack / Porte-bagages X rack / Portaequipajes X rack / Portapacchi X rack

Art.Nr: 1./55+/..

Für eine vollständige Montage der **A**usrüstung, montieren Sie den Kofferträger X-Rack / light vor dem **T**opcase-**T**räger X-Rack.

For a full equip assembly, mount the luggage rack X-Rack / light before the **T**op case carrier X-Rack.

Pour un montage complet de l'équipement, montez d'abord le porte-bagages X-Rack / light avant le porte-top case X-Rack.

Para un montaje completo del equipamiento, monte primero el portaequipajes X-Rack / light antes del portaequipajes de maleta superior X-Rack.

Per un montaggio completo dell'equipaggiamento, montare il portapacchi X- Rack / light prima del portapacchi per bauletto X-Rack.

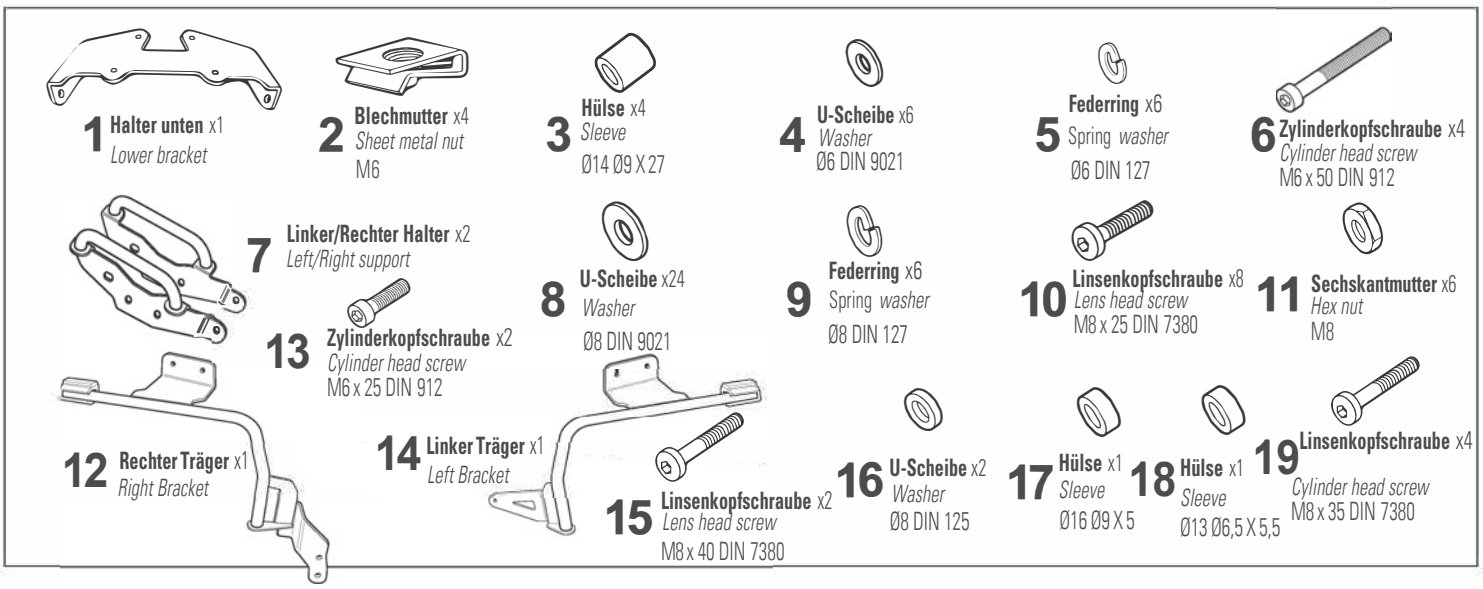

WARNING! ⚠

GB Do not fully tighten the screws until it is ensured that the KIT is correctly attachedand aligned. Check tighteness every 4 months.

E No apretar los tornillos del todo hasta asegurarse que el KIT está correctamente colocado y alineado. Repasar apriete cada 4 meses.

D Ziehen Sie die Schrauben nicht ganz fest, bevor Sie sich nicht vergewissert haben, dass der Bausatz korrekt eingestellt und ausgerichtet ist. Alle 4 Monate Drehmoment überprüfen.

I Non stringere del tutto le viti fin tanto non si è sicuri che il kit è collocato correttamente e allineato. Controllare il serraggio delle viti ogni 4 mesi.

F Ne pas serrer les vis avant d'être sûr que le KIT soit correctement positionné et ajusté. Vérifier le serrage des vis tous les 4 mois.

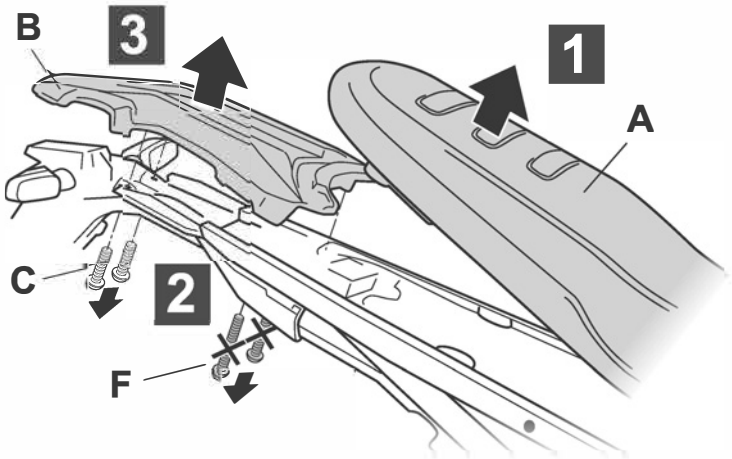

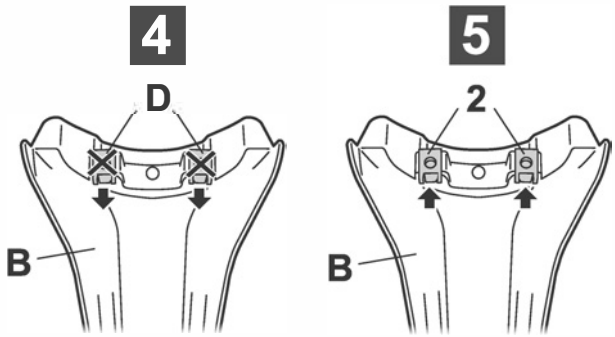

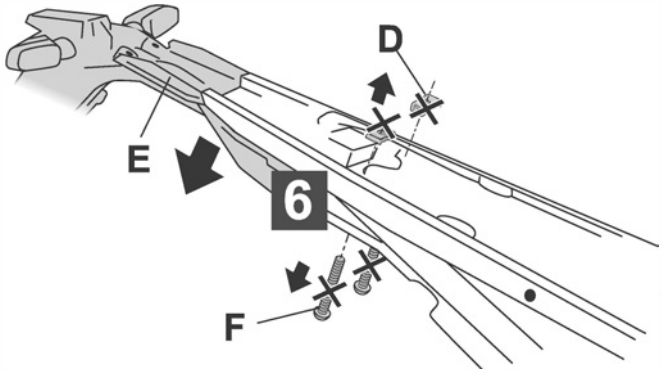

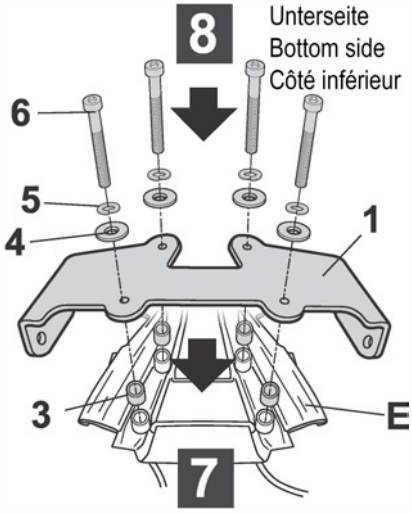

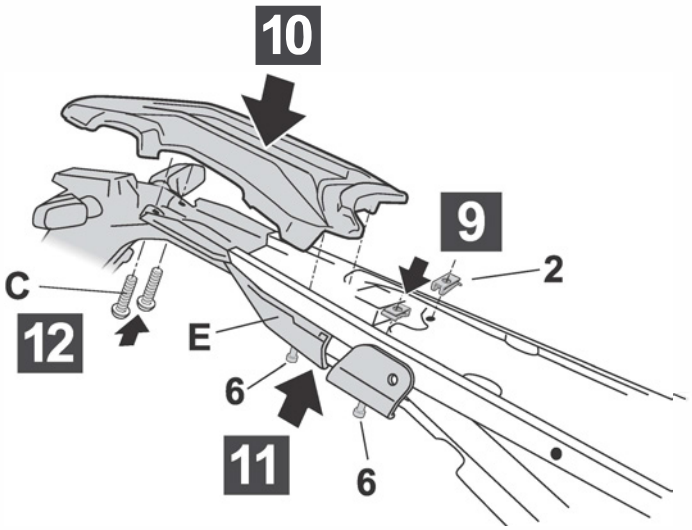
10
9
2
C
12
E
6
11
6

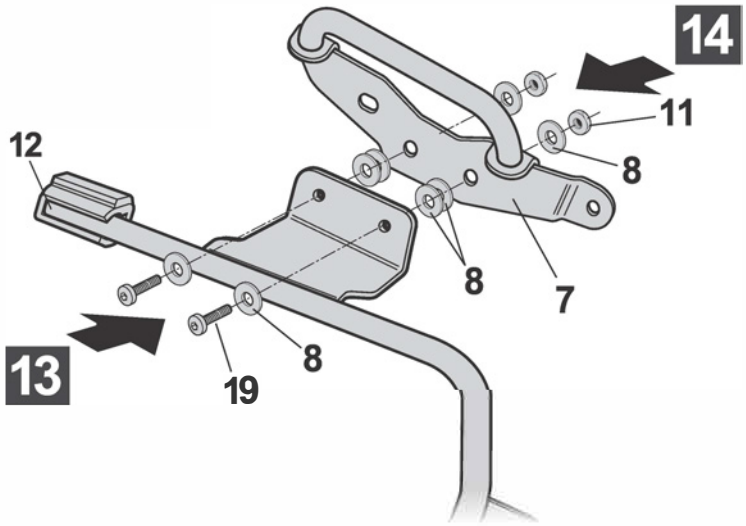
14
11
8
12
8
7
13
19
8

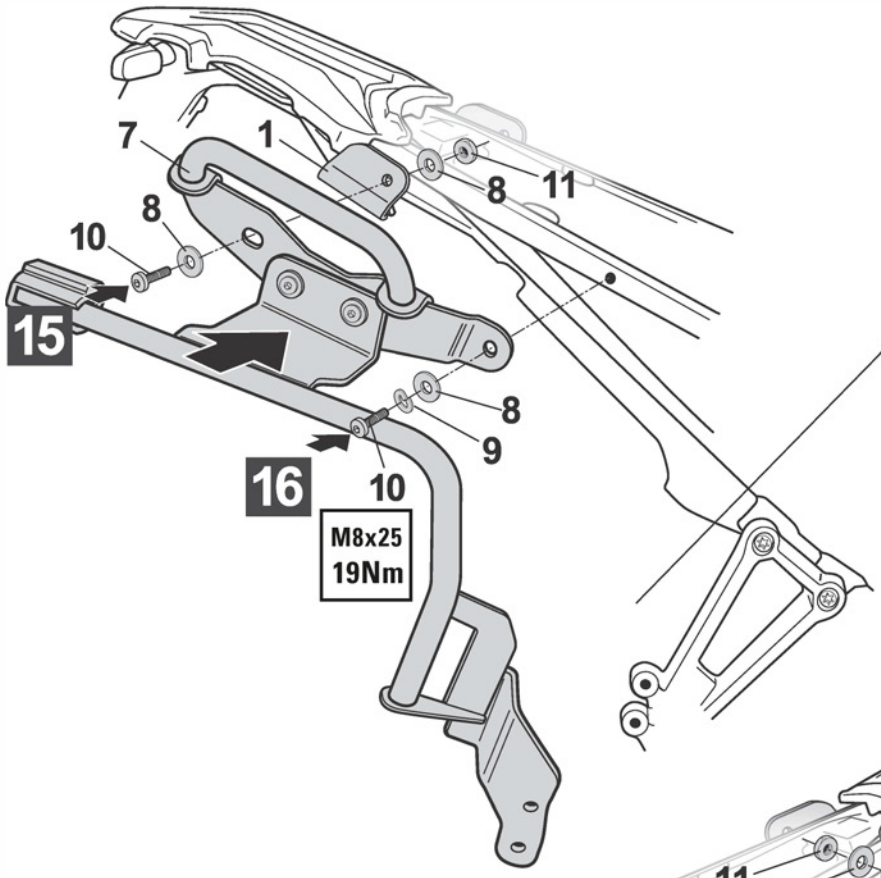
7
1
8
11
8
10
15
8
9
16
10
M8x25
19Nm

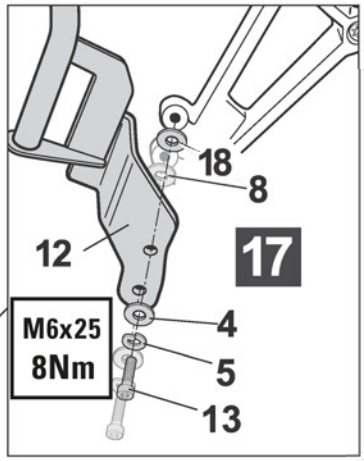
18
8
12
17
M6x25
8Nm
4
5
13

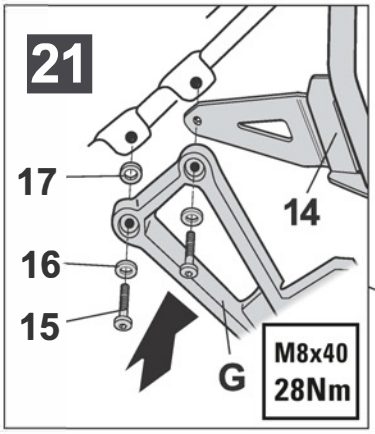
21
17
14
16
15
G
M8x40
28Nm

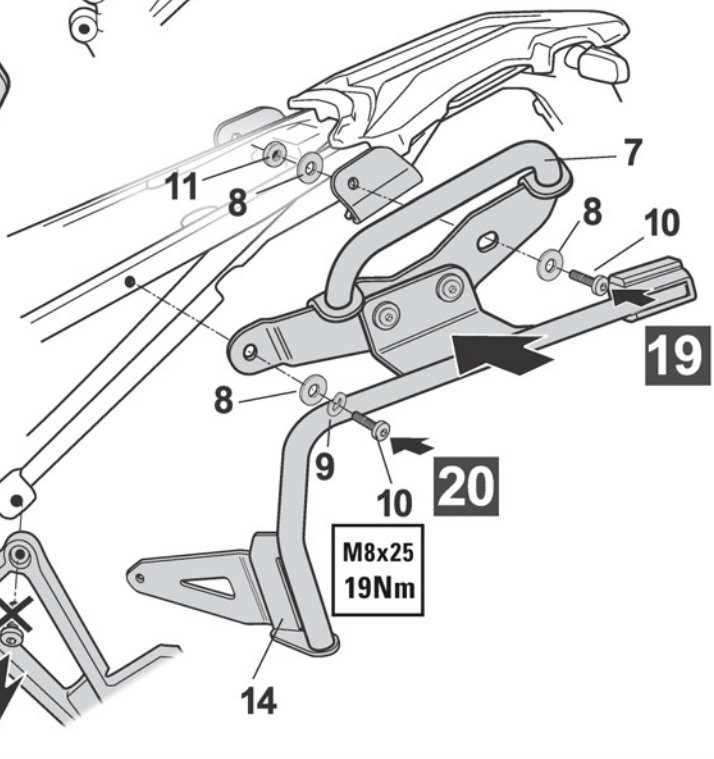
11
8
7
8
10
19
8
9
10
20
M8x25
19Nm
18
G
H
14

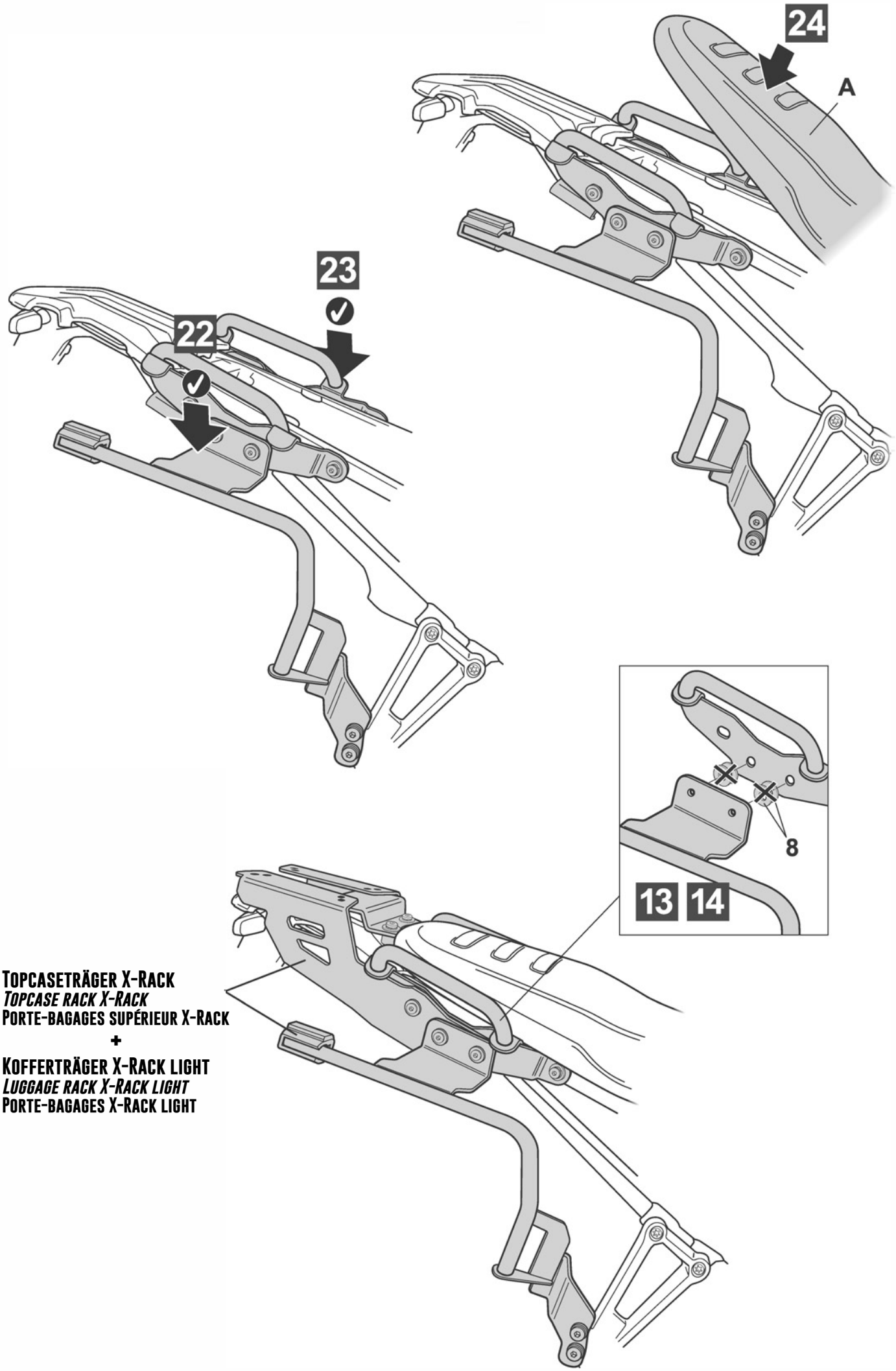

Topcaseträger X-Rack
Topcase rack X-Rack
Porte-bagages supérieur X-Rack
+
Kofferträger X-Rack light
Luggage rack X-Rack light
Porte-bagages X-Rack light

Wunderlich GmbH Josef-von-Fraunhofer-Str. 6-8 DE-53501 Grafschaft-Ringen www.wunderlich.de info@wunderlich.de Tel.: +49 2641 3082-0